ATTENZIONE: Il montaggio del prodotto deve essere eseguito da personale specializzato
WARNING: *The mounting of the product it must be realized from staff specialist*

*OEM = ORIGINAL EQUIPMENT MANUFACTURER

PRIMA DI SERRARE LE VITI ASSICURARSI CHE IL PIATTELLO SIA IN ADERENZA AL PACCO DISCHI FRIZIONE

BEFORE TIGHTENING THE BOLTS MAKE SURE THE PLATE IS IN ADHESION WITH THE CLUTCH DISCS PACK

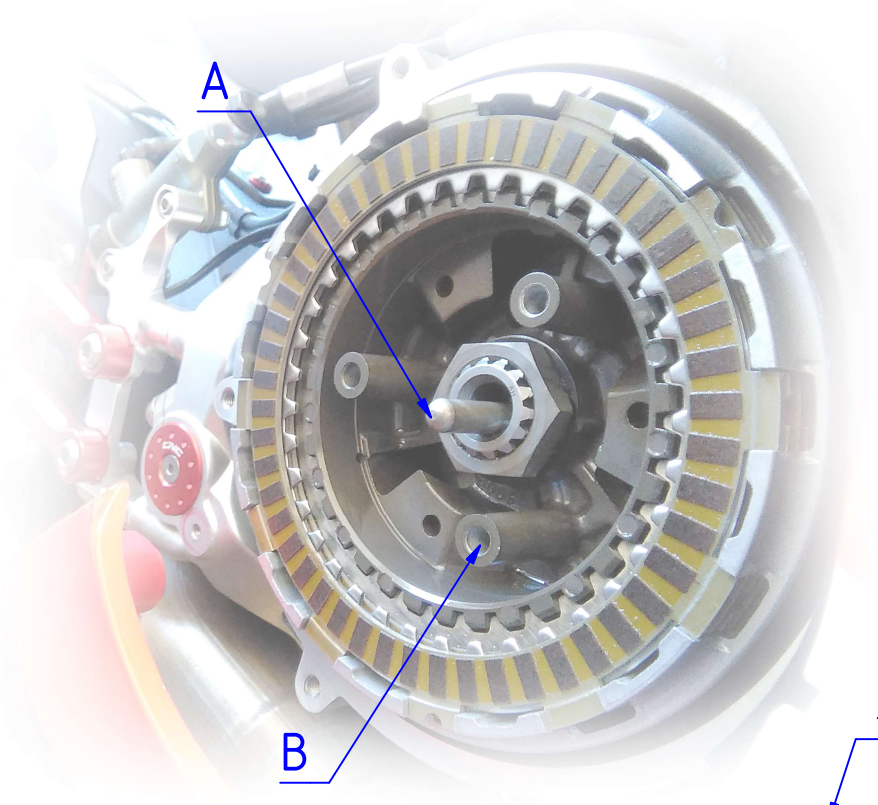

Immagine usata a fini esclusivamente illustrativi
Image used for illustrative purposes only

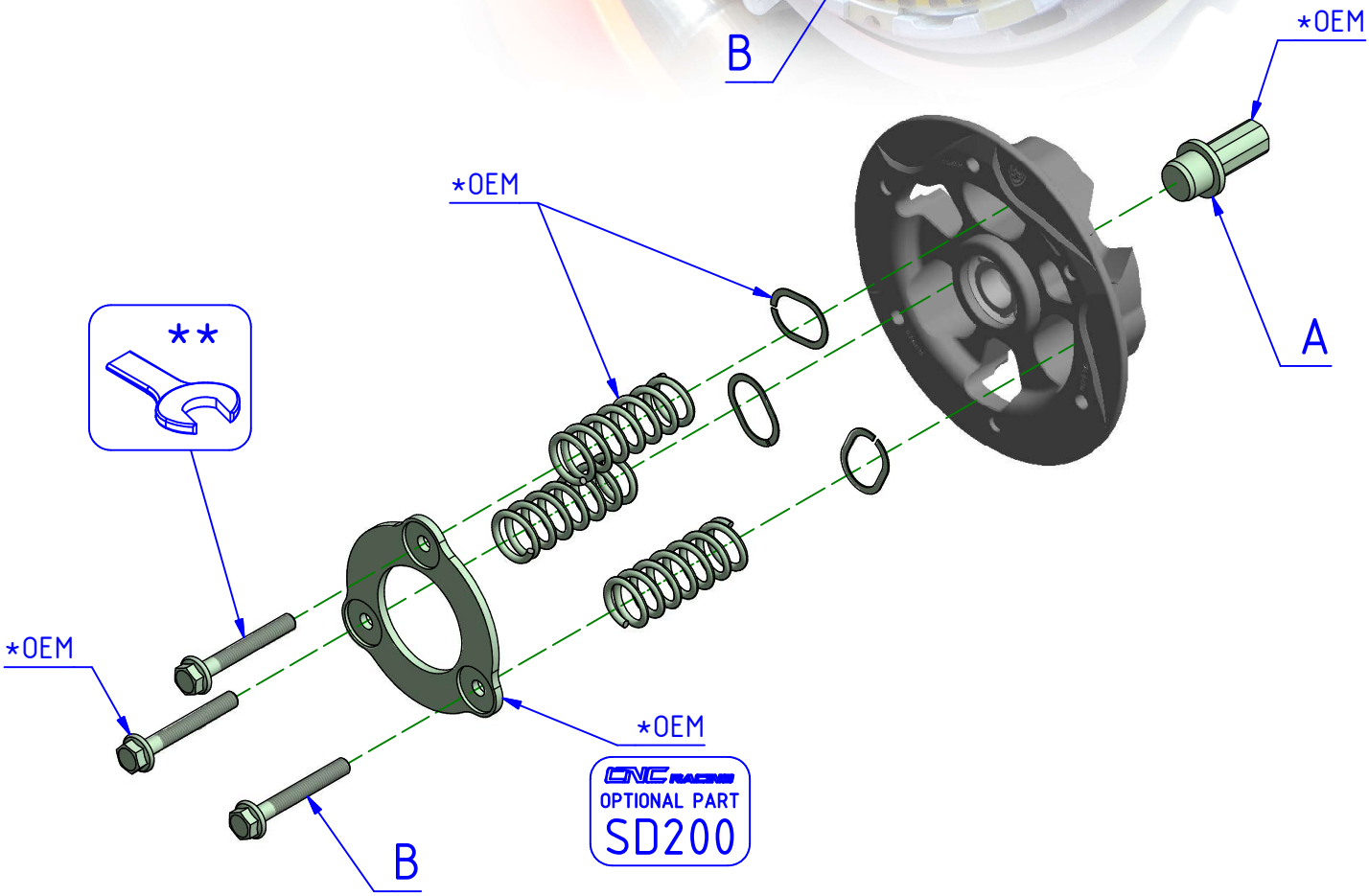

** PER IL SERRAGGIO DELLE VITI RIFARSI AL MANUALE DEL COSTRUTTORE
*** FOR THE TIGHTENING OF THE SCREWS REFER TO THE MANUFACTURER'S MANUAL*

ATTENZIONE: Questo prodotto potrebbe non essere conforme al codice stradale o alle leggi vigenti in alcuni paesi e quindi utilizzabili solo in aree private e/o chiuse al traffico
WARNING: *This product may not comply with local road rules and regulations and can be used only in private areas and/or areas closed to traffic.*

CNC RACING	ART: SP200	ISTRUZIONI / *INSTRUCTIONS*
		SPINGIDISCO FRIZIONE A BAGNO D'OLIO
		OIL BATH PRESSURE PLATE

A termini di legge ci riserviamo la proprietà di questo disegno con divieto di riprodurlo o di renderlo noto a terzi senza nostra autorizzazione. / *Pursuant to law, we reserve the ownership of this drawing with prohibition to copy or disclosed to third parties without our authorization.*

CNC RACING si riserva il diritto, a sua esclusiva discrezione, di apportare modifiche al prodotto e a queste informazioni in qualsiasi momento e senza preavviso. / *CNC RACING reserves the right, in its sole discretion, to modify the product and this information at any time without prior notice.*